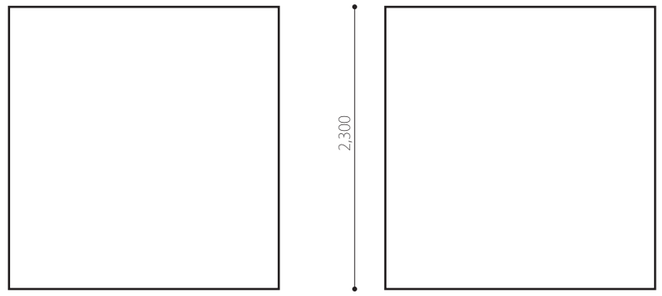

ギャラリーＡ　パーティション

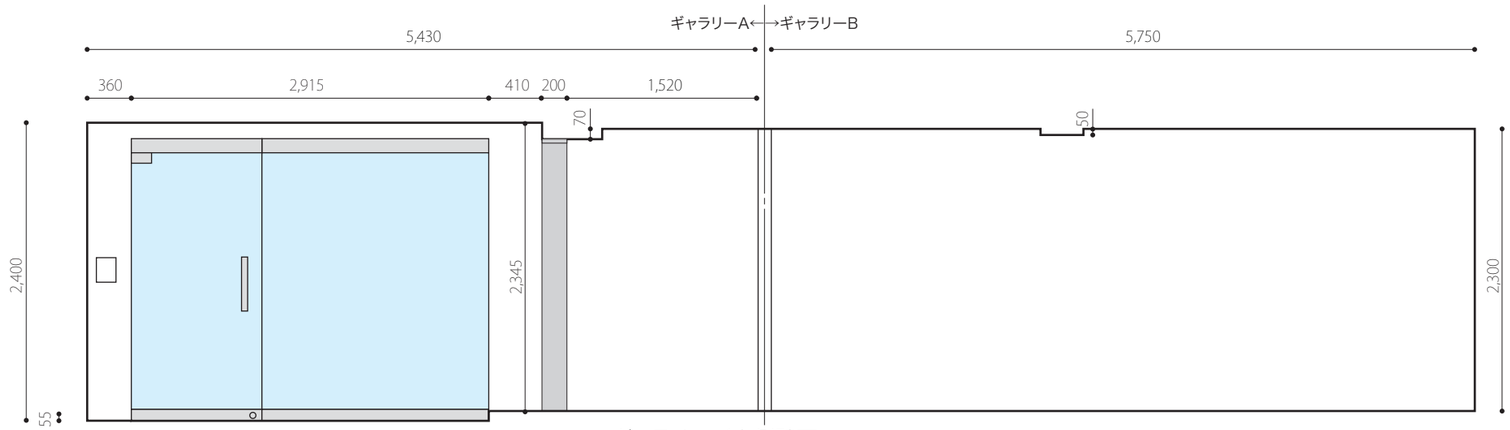

ギャラリー／南側壁面

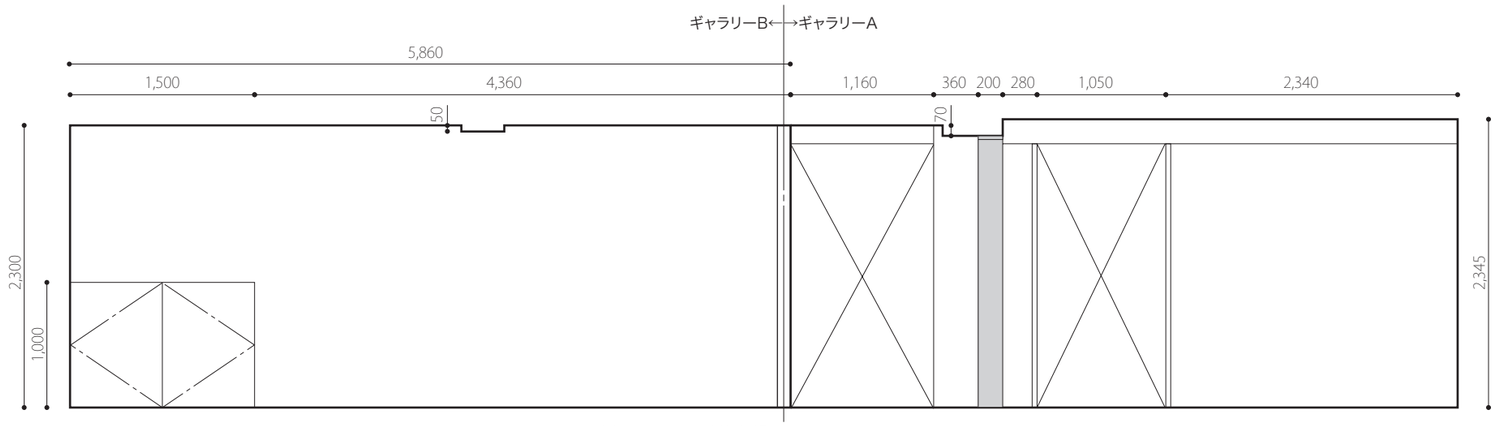

ギャラリー／北側壁面

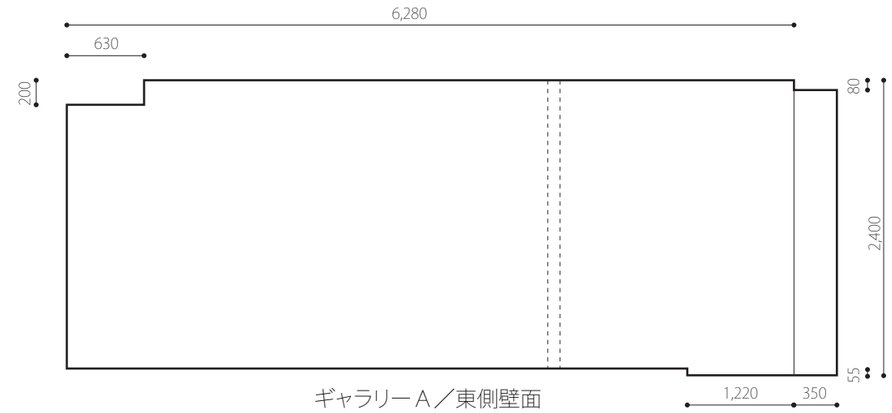

ギャラリーＡ／東側壁面

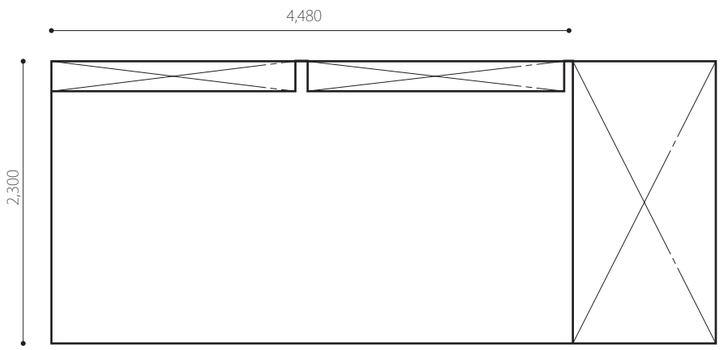

ギャラリーＡ／西側壁面

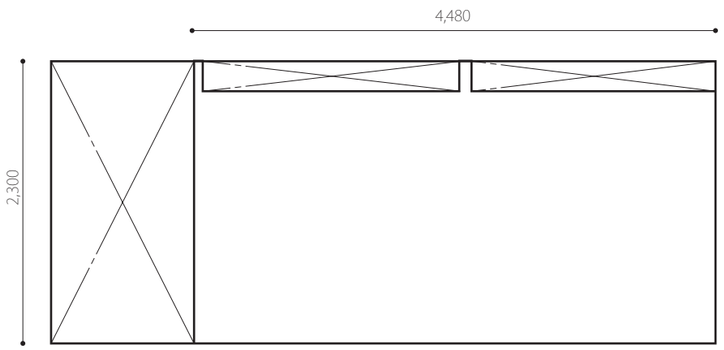

ギャラリーＢ／東側壁面

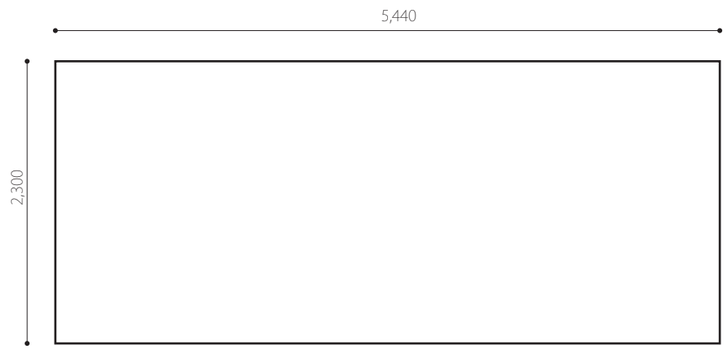

ギャラリーＢ／西側壁面